www.110volt.ru e-mail: kontakt@110volt.ru

РЕЛЕ ВРЕМЕНИ ВЛ-56

ТУ 16-647.002-83

ОБЩИЕ СВЕДЕНИЯ

Реле времени ВЛ-56 предназначены для коммутации электрических цепей (не более трех) с определенными, предварительно установленными выдержками времени и применяются в схемах автоматики как комплектующие изделия.

УСЛОВИЯ ЭКСПЛУАТАЦИИ

Районы с умеренным и холодным климатом.
Закрытые производственные помещения с искусственно регулируемыми климатическими условиями.
Диапазон рабочих температур от -40 до +55°С.
Воздействие вибраций с ускорением до 1g с частотой до 100Гц, до 2g с частотой до 60Гц.
Воздействие по сети питания импульсных помех, не превышающих двойную величину напряжения питания и длительностью не более 10мкс.
Степень защиты реле IP40, выводных зажимов – IP00.

СТРУКТУРА УСЛОВНОГО ОБОЗНАЧЕНИЯ

ВЛ-56 Х4

Серия

Порядковый номер типа

Климатическое исполнение (УХЛ, О) и категория размещения (4)

ТЕХНИЧЕСКИЕ ХАРАКТЕРИСТИКИ

Напряжение питания реле 220 и 230В обеспечивается применением реле с номинальным напряжением 110В и последовательно включенным резистором 3.6кОм мощностью 10Вт, поставляемым совместно с реле.
Реле ВЛ-56 напряжением 110В может быть подключено на напряжение 380В переменного тока частоты 50Гц через балластный резистор любого типа сопротивлением 15кОм 5% мощностью 25Вт.

Номинальное напряжение питания, В	постоянный ток	24, 110, 220
	переменный ток 50Гц	110, 220, 230
Время повторной готовности, с, не более		0.3
Время возврата реле, с, не более		0.2
Диапазон коммутируемых токов, А		0.01...4
Механическая износостойкость, не менее		$16x10^6$
Потребляемая мощность, не более, В·А		9
Количество выходных контактов (переключающих)		3
Приведенная погрешность, %, не более		1.5
Исполнения по выдержкам времени		0.1...10с, 1...100с, 0.1...10мин, 1...100мин, 0.1...10ч, 1...100ч
Масса, кг, не более		0.65

УСТРОЙСТВО И РАБОТА

ВЛ-56 является трехцепным реле с выдержкой времени на включение с независимой дискретной регулировкой в каждой цепи.
Конструкция реле ВЛ-56 обеспечивает выступающий монтаж с передним присоединением проводов и утопленный с задним присоединением проводов.

СХЕМА ПОДКЛЮЧЕНИЯ

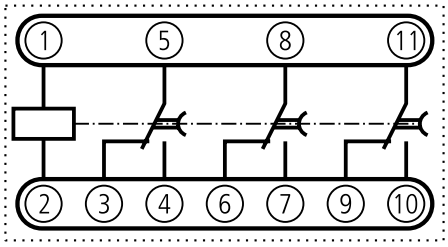

Питание реле от источника 24 и 110В

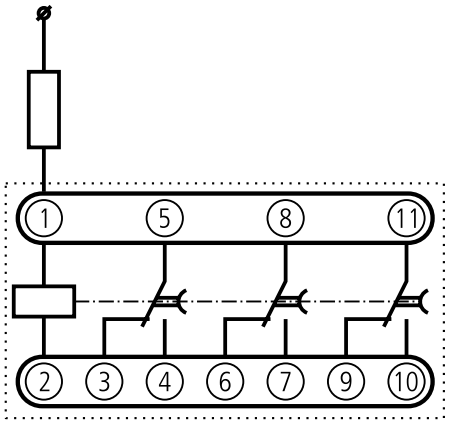

Питание реле от источника 220В

ГАБАРИТНЫЕ И УСТАНОВОЧНЫЕ РАЗМЕРЫ

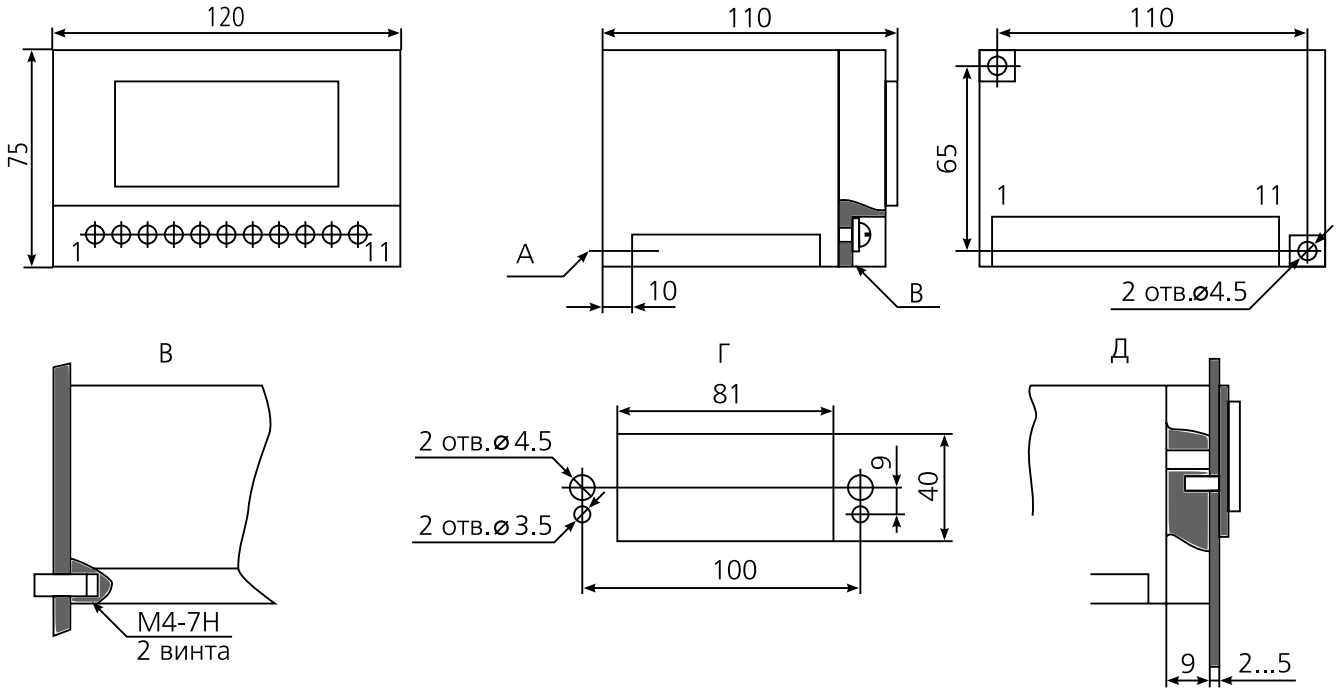

А – место присоединения проводов для утопленного исполнения реле;
Б – место присоединения проводов для выступающего исполнения реле;
В – крепление реле при выступающем монтаже;
Г – разметка панели для утопленного монтажа;
Д – крепление реле при утопленном монтаже.